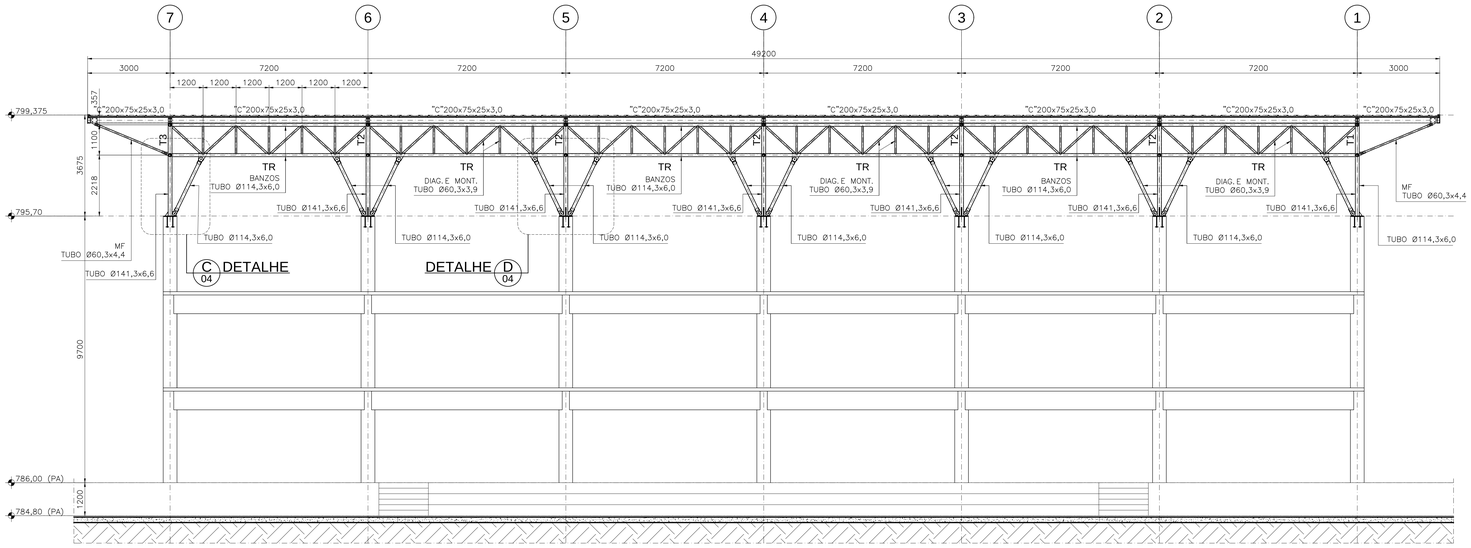

CORTE B 02
ESC.: 1:75

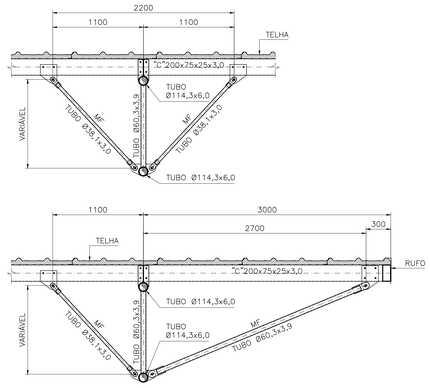

DETALHE - MÃO FRANCESA
ESCALA: 1:25

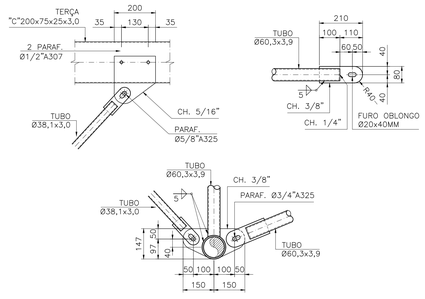

MÃO FRANCESA - DETALHE DAS LIGAÇÕES
ESCALA: 1:10

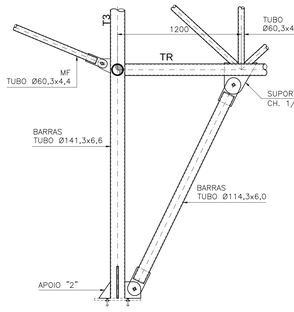

DETALHE C 04
ESC.: 1:20

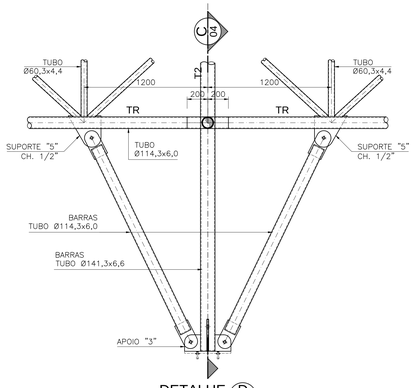

DETALHE D 04
ESC.: 1:20

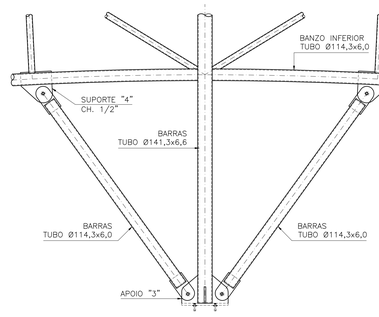

CORTE C 04
ESC.: 1:20

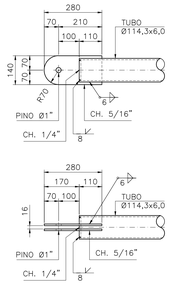

PONTA DAS BARRAS
ESCALA: 1:10

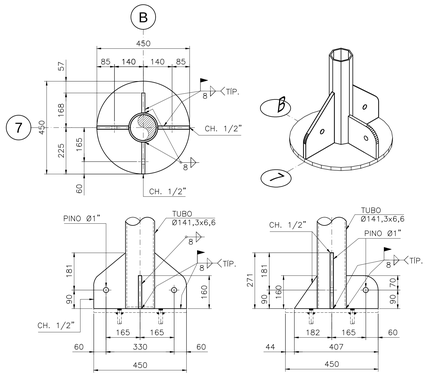

APOIO "2" (2x)
ESCALA: 1:10

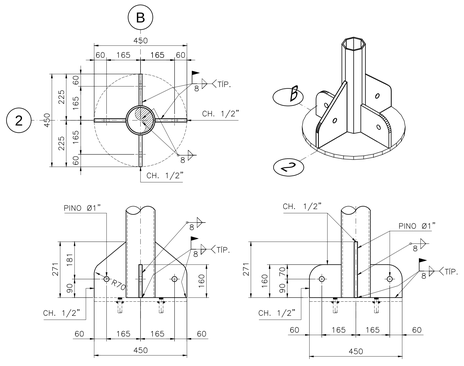

APOIO "3" (5x)
ESCALA: 1:10

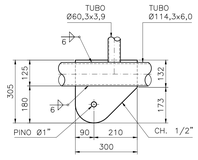

SUPORTE "4"
ESCALA: 1:10

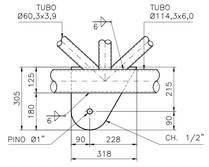

SUPORTE "5"
ESCALA: 1:10

10						
9						
8						
7						
6						
5						
4						
3						
2						
1	EMISSÃO DO PROJETO EXECUTIVO	SÉRGIO	06/03/17			
0	EMISSÃO INICIAL – PROJETO BÁSICO	SÉRGIO	27/06/16			
△ n.º	MODIFICAÇÕES	APROVAÇÃO	DATA	APROVAÇÃO	DATA	
		AUTOR DO PROJETO		UFABC		

OBSERVAÇÕES

DESENHOS DE REFERÊNCIA

CSB-PB-EST-CC2-PLA-101-02-R01
CSB-PB-EST-CC2-PLA-100-01-R01
CSB-PB-ARQ-CC2-PLA-600-16-R1
CSB-PB-ARQ-CC2-ELV-301-10-R1
CSB-PB-ARQ-CC2-ELV-300-09-R1
CSB-PB-ARQ-CC2-COR-200-08-R1
CSB-PB-ARQ-CC2-PLA-101-02-R1

N.	APROVAÇÃO	DATA	
	SÉRGIO	27/06/16	EMISSÃO INICIAL – PROJETO BÁSICO
	APROVAÇÃO	DATA	
	AUTOR DO PROJETO		
	APROVAÇÃO	DATA	
	UFABC		

NOTAS

BELTEC ENGENHARIA
Rua Professor Tranquilli, 239 - Vila Mariana - São Paulo/SP
CEP: 04126-010 - Tel: (011) 5549-2444 - Fax: 3531-8292
E-mail: sergio@beltec.com.br

RESPONSÁVEL TÉCNICO: SÉRGIO HIROO NAKAMURA — CREA: 060036234S
PROJETISTA: MARCELO DO NASCIMENTO ALVES — CREA: 5069620813
ASSINATURA:
CREA: — DATA: 27.06.2016
Nº PROJETO:

FACCIO ARQUITETURA
RUA MONTE APRAZÍVEL, 185 – VILA NOVA CONCEIÇÃO – SÃO PAULO – SP
CEP: 04513-030 – FONE: (11) 3045-7500
E-MAIL: PAULO@FACCIOARQUITETURA.COM.BR – SITE: WWW.FACCIOARQUITETURA.COM.BR

RESPONSÁVEL TÉCNICO: PAULO FACCIO NETO — CAU: A815330
PROJETISTA: DANIEL FAUSTO DE MENEZES — CAU: A50903-5
ASSINATURA:
CAU: 17338-0 — DATA: 05.08.2015
Nº PROJETO:

Universidade Federal do ABC
CÂMPUS SÃO BERNARDO DO CAMPO
UFABC

ETAPA – ÁREA TÉCNICA: PROJETO BÁSICO
CONTEÚDO: CORTE "B" E DETALHES
LOCALIZAÇÃO – IDENTIFICAÇÃO: CENTRO DE CONVIVÊNCIA 2
ESM
FOLHA: 200 / 04
ARQUIVO ELETRÔNICO: CSB-EX-EST-CC2-MET-200-04-R01
REVISÃO DA FOLHA: 01
ESCALA: INDICADAS
DATA: 27/06/16